Duotour

가장 다재다능한 회전문

Duotour는 2개의 도어 날개로 이루어져 칸막이 공간이 넓으므로, 쇼핑카트·화물·들것·휠체어와 같은 커다란 물체를 손쉽게 수용할 수 있는 회전문 입니다. 이 회전문은 간단한 양방향 직선 통행 기능을 제공하며, 여러 사람이 동시 사용할 수 있는 높은 수용량을 가지고 있습니다. Duotour의 독특한 디자인은 평범한 출입문을 환경 친화적이고 매력적인 출입문으로 만들어 줍니다.

중앙 도어 날개

모든 Duotour에는 2-wing 도어셋 중앙에 비상 탈출 목적으로 사용하거나 회전문으로써의 기능이 필요하지 않을 때 열어둘 수 있는 도어가 있습니다. AC 모델은 가능한 최대 크기의 유효 오픈 폭을 제공하는 swing 도어(그림 1 참조)로 구성되며, AS 버전의 경우 자동 슬라이딩 도어(그림 2 참조)로 구성됩니다.

이를 통해 Duotour를 풀오토 회전문·자동 슬라이딩 출입문으로 사용하거나, 교통 흐름이나 특수한 상황에 따라 완전히 개방된 상태로 둘 수 있습니다. 전반적으로, Duotour는 의심의 여지없이 돈으로 살 수 있는 가장 다재다능한 출입문 입니다.

Your **Entrance.** Our **Technology.**

BOON EDAM
Door Systems

회전하는 광고 공간

Duotour에는 모든 사람들의 시선을 주목하게 만드는 두개의 삼각형 쇼케이스가 회전하는 도어셋의 양쪽 끝에 통합되어 있습니다. 쇼케이스는 모든 종류의 제품들을 전시하는 용도로 사용할 수 있으며, 광고 공간으로도 활용할 수 있습니다. 이 광고 공간을 임대를 주어 수입을 거둬들일 수도 있습니다.

수없이 많은 적용 가능 영역

다양한 구성을 통해 저희는 거의 모든 건물에 적합한 대용량 출입문 솔루션을 제공할 수 있게 되었습니다. Duotour는 흔히 공항, 병원, 은행, 호텔, 슈퍼마켓과 같은 많은 종류의 공공 시설물에서 찾아보실 수 있습니다.

Climate control

회전문은 여러분의 건물 내부와 외부 환경을 분리시키는데에 있어 최적의 솔루션입니다. Duotour는 사람들이 지나갈 수 있도록 개방되어있으나, 외부의 모든 먼지·소음 및 날씨로부터 항상 차단되어 있습니다. 이를 통하여 여러분은 건물 내부에 쾌적한 기후를 형성하고 유지할 수 있게 됩니다.

비용 절감

Duotour 뒤편의 공간도 활용할 수 있기에, 층계 공간 활용도가 높아집니다. 더불어, 만약 기존에 설치된 도어가 항시 '닫힘' 상태를 이루는 타입이 아니었다면, 건물의 난방 또는 냉방에 사용되던 상당한 양의 에너지를 절감할 수 있게 됩니다. 에너지를 절감하게 되면, 비용을 절감하게 됩니다. 많은 경우에, Duotour는 수년 이내에 스스로 제 값을 다해낼 것입니다.

Safety features

Boon Edam은 안전을 최우선으로 합니다. 당사의 제품들은 모든 관련된 안전 표준 및 규정들을 준수 또는 초과하도록 설계되었습니다.

사용자 안전

Duotour에는 수많은 안전 기능들이 포함되어 있습니다:

1. Safety Rail Bent wall (SRB)
   회전하는 도어 날개의 선행 가장자리와 고정된 곡면 벽 사이에 사람 또는 물체가 끼이는 것을 방지하는 활성 안전 고무 버퍼.
2. Safety Rail Turning wall (SRT)
   회전부 도어 날개의 선행 가장자리에 설치되는 활성 안전 고무 버퍼. 버퍼가 활성화되면 Duotour는 즉시 정지하게 됩니다.
3. Safety Rail Door wing (SRD)
   발 끼임 방지 센서. 센서 활성화시 Duotour는 즉시 정지하게 됩니다.
4. Emergency stop
   버튼이 활성화되면 Duotour가 즉시 정지하게 됩니다.
5. Speed control
   최대 회전 속도를 제한합니다. 속도는 공장 설정을 따르며 도어 규격에 따라 다릅니다.
6. Horizontal Boon Sensor (HBS slow and stop)
   두개의 센서가 도어 날개와 쇼케이스 정면 영역을 보호합니다. 도어 날개 또는 쇼케이스가 사람 근처에 있는 경우, 도어는 먼저 속도를 늦추게 되고, 더 가까워지면 도어가 정지하게 됩니다.
   슬라이딩 도어 모드로 설정된 경우, HBS slow 는 문지방 안전감시 역할을 합니다. HBS slow 가 활성화되면(슬라이딩 도어 모드로 설정된 경우) 슬라이딩 도어는 다시 열리게 됩니다.
7. End Buffer Sensor (EBS 고정부 및 회전부)
   이 센서는 사용자가 Duotour에 진입하기 전, 마지막 순간에 회전하는 도어 날개에 부딪히는 것을 방지하는 센서입니다.
8. Showcase Boon Sensor (SBS)
   회전하는 고무 안전 버퍼(SRT) 바로 아래에 있는 커브드 쇼케이스의 끝자락에는 적외선 센서가 제공됩니다. 이 센서는 플로어 레벨에서 쇼케이스의 끝자락 바로 앞에 있는 영역을 보호합니다.
9. Threshold Sensor (THS, 선택옵션)
   이 센서는 슬라이딩 도어 바로 위 천장에 위치하여, 슬라이딩 도어 개구부를 보호합니다. 슬라이딩 도어 닫힘 동작 도중 THS가 작동되면(슬라이딩 도어 모드로 설정된 경우) 슬라이딩 도어는 다시 열리게 됩니다.
10. Side Wing Sensor (SWS, 선택옵션)
    슬라이딩 도어 작동 영역을 보호감시하는 특수 센서입니다. 이 센서는 슬라이딩 도어 뒤편 가장자리와 정지해 있는 곡면 벽 사이에 있는 사람을 감지하여, 음향 신호로 경보를 알립니다 (슬라이딩 도어 모드로 설정된 경우). 이 센서는 슬라이딩 도어 작동 중 발생할 수 있는 사고를 방지해 주는 역할을 합니다.

모니터링 되는 예비 배터리로 작동하는 비상 탈출로

중앙의 슬라이딩 도어를 통해 비상 탈출로가 제공됩니다. 비상 상황 발생시 주 전원이 고장났더라도, 도어셋은 자동으로 탈출 포지션으로 움직이게 되며, 중앙의 슬라이딩 도어가 개방됩니다(그림 3 참조). 전통적인 회전문과는 달리 중심축이 없으므로 완전히 유효한 개구부를 제공합니다. 이 시스템은 필요시 연기 배출을 위한 자동 환기 장치로도 활용이 가능합니다.

야간 보안

Duotour에는 기본적으로 전자석 브레이크 장치가 장착됩니다. 도어셋의 쇼케이스를 출입문을 막는 위치에 둔 다음, 브레이크 장치를 작동시키면 야간 보안이 보장됩니다. 어떠한 추가적인 보안문도 필요가 없습니다 (그림 4 참조).

‘Duotour는 의심의 여지없이 돈으로 살 수 있는 가장 다재다능한 출입문 입니다.’

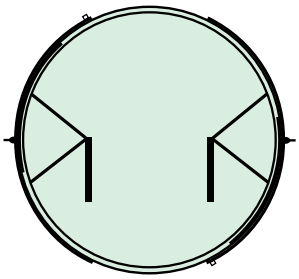

Fig 1

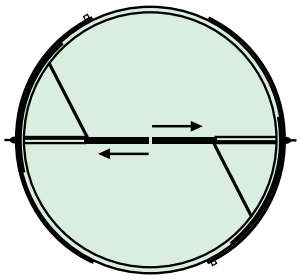

Fig 2

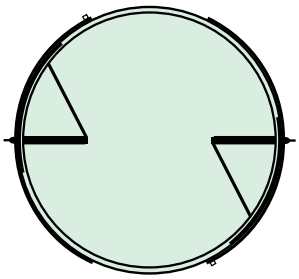

Fig 3

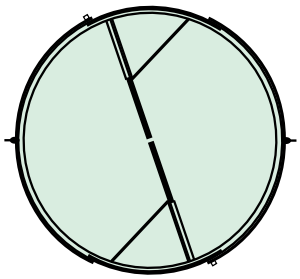

Fig 4

Flexible design

Duotour에는 여러 디자인 및 표면 마감 옵션들이 있으며, 다양한 인테리어와 파사드(facade)에 매치되도록 제작이 가능합니다.

마감

회전문 프레임 및 도어셋은 알루미늄 위 파우더코팅 또는 아노다이징 마감이 가능합니다. Duotour는 스테인리스 스틸, 구리, 황동 또는 기타 금속 자재를 사용한 클래딩이 가능합니다 (단, 직경 > 4800mm 이상인 경우).

구조

곡면벽은 금속 또는 유리 버전의 선택이 가능합니다. 금속벽은 알루미늄 샌드위치 패널로 구성됩니다. 유리벽은 슬림한 라인의 알루미늄 구획과 강화 안전 유리가 연결되어 넓고 투명한 느낌을 줄 수 있습니다. 도어셋은 압출 알루미늄 프레임, 가장자리에 말총 웨더스트립, 그리고 강화 안전 유리로 구성됩니다.
캐노피 먼지 커버는 합판, 스테인리스 스틸 또는 알루미늄으로 선택이 가능합니다. 외부와 접하는 파트의 경우, 필요시 방수막(waterproof membrane) 처리가 가능합니다. 천장은 절연재가 보강된 접힌 패널로 구성됩니다.

부가옵션

- 유리 파손 방지 시트
- 할로겐 또는 저전력 램프로 된 천장 조명
- 장애인용 푸시 버튼 (임시 저속 버튼)
- Watertight roof (지붕 방수 처리)
- OmniVent C or V (에어 커튼)

표준 규격 및 수용량

D 내경 (mm)	C 개구부 폭 (mm)	E 전체 폭 (mm)	F 중앙 도어 폭 (mm)	구획당 수용 가능 인원수	분당 수용량[3]	보행자 유형	탈출 경로로 사용가능여부	휠체어 통행 가능여부
AS model (sliding door) & AC model (break-out swing door)								
3600	1662	3804	1440[1] / 1640[2]	5	2 x 40			
4200	1962	4404	1740[1] / 1940[2]	7	2 x 48			
4800	2262	5004	2040[1] / 2240[2]	9	2 x 54			
5400	2562	5604	2340[1]	11	2 x 59			

[1]슬라이딩 도어 폭
[2]스윙 도어 폭
[3]분당 수용량은 일반적인 상황에서 Duotour의 양쪽 입구를 통하여 얼마나 많은 사람들이 지나갈 수 있는지를 나타냅니다.

규격

내경	높이 A (mm)	높이 B (mm)
3600-4800	300-600	2200-2600
5400	400-600	2200-2300

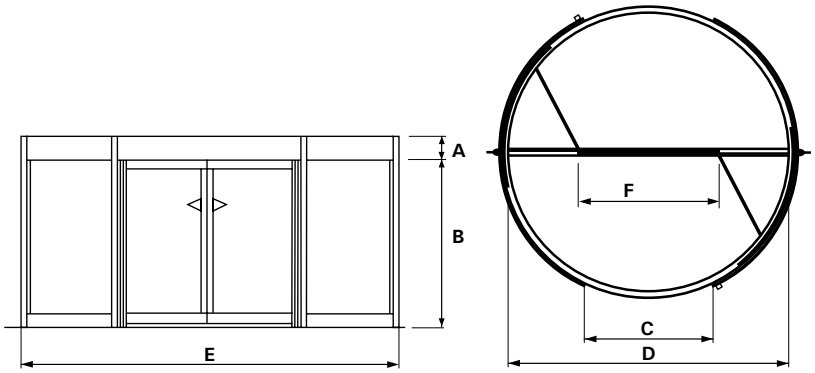

기술 사양

전원 공급	200-240 VAC, 50/60 Hz
모터	3상 AC 모터
전력 소모량:	
구동 장치	800 W
조명	280 W (할로겐)
	98 W (저전력)
주변 온도	-20 °C ~ +50 °C
퓨즈	외부 전원 공급 장치에 연결된
	16A 저속 퓨즈

High quality

Boon Edam에서는 품질을 중요하게 생각합니다. 사용하는 재료의 퀄리티, 직원들 그리고 파트너들의 퀄리티에 대해 진지하게 생각합니다. 모든 Boon-Edam 제품과 마찬가지로 Duotour는 최고 표준에 따라 제조되며 CE 승인을 받았으며 기계 지침(98/37/EEC), EMC 지침(89/336/EEC) 및 저전압 지침(93/68/EEC)을 준수합니다.

많은 Boon Edam 회전문들은 네덜란드 만성 질환자 및 장애인 협회에 의해 장애인 출입 가능 도어로써 승인되었습니다.

Distributor

Boon Edam operates a policy of continuous refinement and improvement and therefore reserves the right to modify design and details at any time.

DT-0509-GBR-95903132

Boon Edam B.V.
P.O. Box 40, 1135 ZG Edam
The Netherlands
T +31 (0)299 38 08 08 **E** sales@boonedam.nl
F +31 (0)299 37 28 59 **I** www.boonedam.com

BOON EDAM
Door Systems